# 焦電型赤外線センサ

# SQG413-612

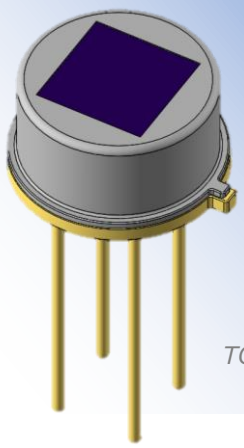


■用途　セキュリティー

■概略　2出力デュアルセンサ
小動物誤検出防止センサ

## 形状図

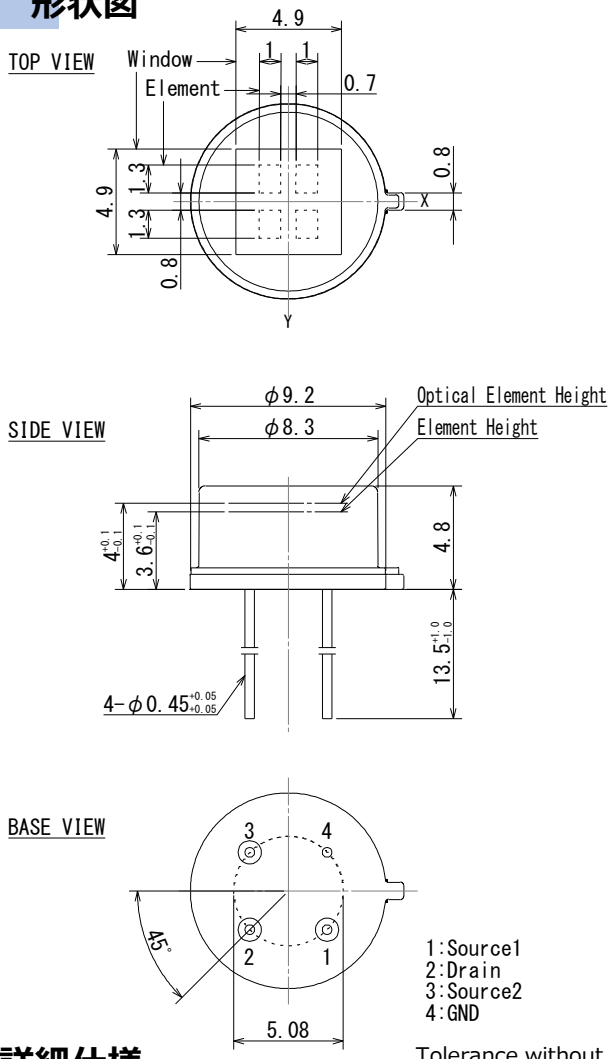


## FOV

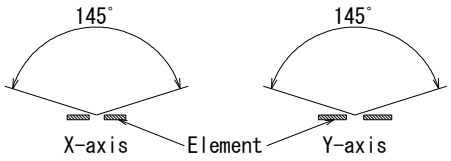


## 回路図

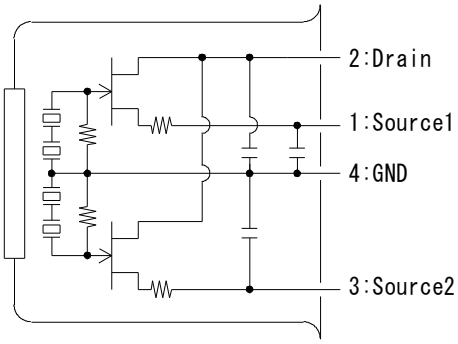


Tolerance without instruction : +/- 0.2

## ■詳細仕様

| Parameters | Condition | Spec. | | | Units |
|---|---|---|---|---|---|
| | | Min. | Typ. | Max. | |
| Operating Voltage | | 1 | | 15 | V |
| Source Voltage | Vd=5V,Rs=470kΩ,Ta=25℃ | 0.3 | | 1.4 | V |
| Sensitivety Output | 72.5dB,1Hz,420K | 2.5 | 4.2 | | V |
| Noise Output | 72.5dB | | 120 | 250 | mV |
| Operating Temperature | | -40 | | 70 | ℃ |