# 焦電型赤外線センサ

# RE200G

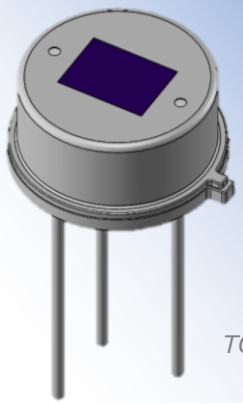

TO-5

■用途　ライティング、ドアベル、IPカメラ

■概略　汎用デュアルセンサ
電源電圧変動耐性良好

## 形状図

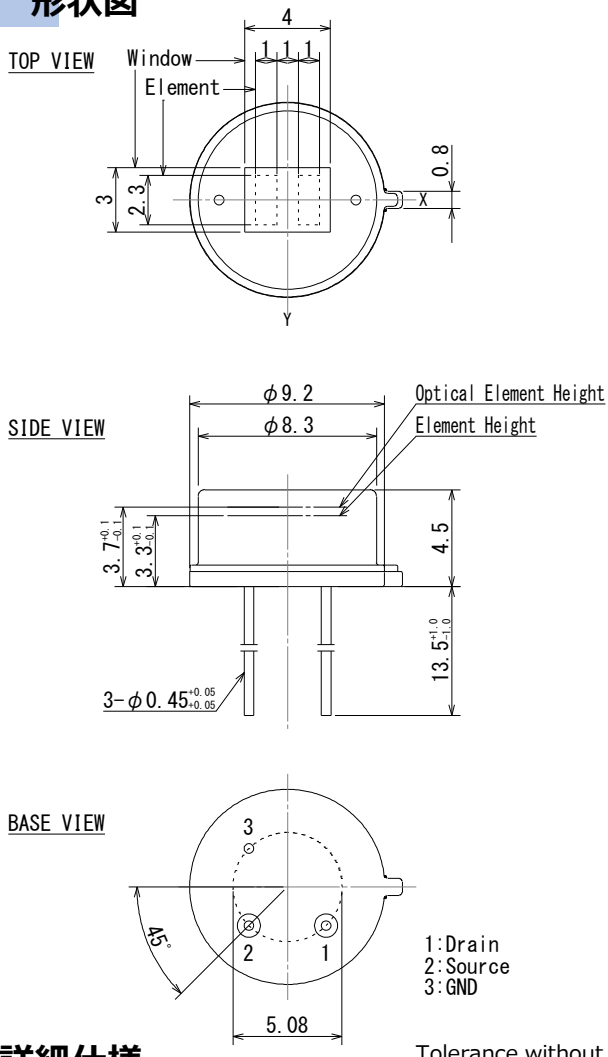


## FOV

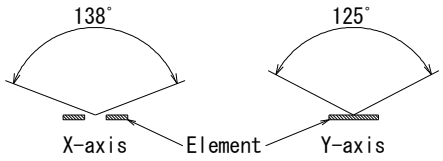


## 回路図

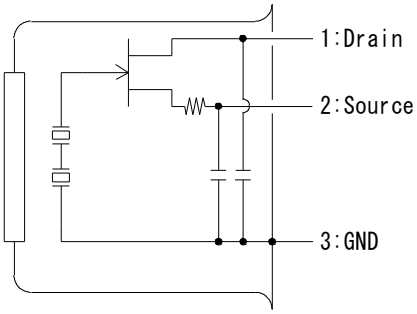


Tolerance without instruction : +/- 0.2

## ■詳細仕様

| Parameters | Condition | Spec. | | | Units |
|---|---|---|---|---|---|
| | | Min. | Typ. | Max. | |
| Operating Voltage | | 3 | | 10 | V |
| Source Voltage | Vd=5V,Rs=47kΩ,Ta=25℃ | 0.3 | | 1.4 | V |
| Sensitivety Output | 72.5dB,1Hz,420K | 2.1 | 3.3 | | V |
| Noise Output | 72.5dB | | 70 | 250 | mV |
| Operating Temperature | | -20 | | 70 | ℃ |